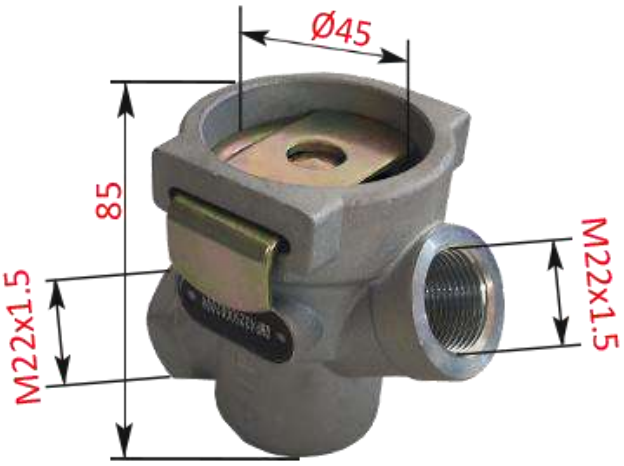

Šifra / Code	***13991***
Navoj / Thread	M22x1.5
Teža / Weight *[kg]*	0,25